Poz.(-1).2.B1 Podciąg B1, wyk. 99x
Pozycja: (-1).2.B1

Pozycja	Ilość ø A-0	Ilość ø A-IIIN	Długość (mm)	w elemencie	elementów	ogółem	Długość całkowita wg typów stali i śr. pręta (m) A-0 ø 8	Długość całkowita wg typów stali i śr. pręta (m) A-IIIN ø 16	Schemat (mm)
1		16	3500	5	99	495		1732.50	190 / 3190
2		16	3510	5	99	495		1737.45	190 / 1400 400 1400
3	8		1380 *	24	99	2376	3278.88		260 / 260 / a=200-340 / a=200-340 / 260
4	8		1380 *	24	99	2376	3278.88		260 / 260 / a=200-340 / a=200-340 / 260
Długość wg średnic (m)							6557.76	3469.95	
Masa 1 m pręta (kg/m)							0,40	1,58	
Masa łączna wg średnic (kg)							2590,32	5482,52	
Masa łączna wg gatunku stali (kg)							2590,32	5482,52	
Ogółem (kg)							8072,84		
* Średnia długość									

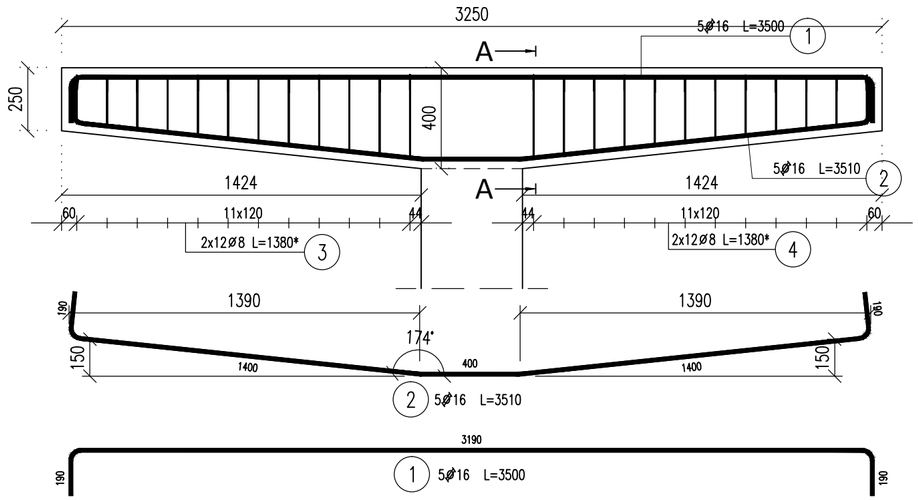

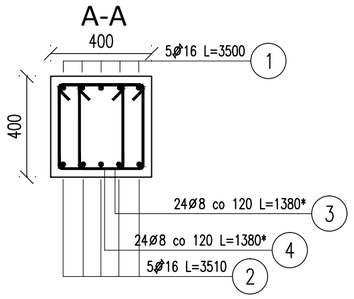

Uzupełnienie zestawienia dla strzemion o zmiennej wysokości

Pozycja	Ilość w elemencie	Ilość elementów	Ilość ogółem	a (mm)	Długość (mm)	Długość całkowita (m)
4.1	1	99	99	340	1530	151.47
4.2	1	99	99	320	1490	147.51
4.3	1	99	99	310	1470	145.53
4.4	1	99	99	300	1450	143.55
4.5	1	99	99	280	1410	139.59
4.6	1	99	99	270	1390	137.61
4.7	1	99	99	260	1370	135.63
4.8	1	99	99	250	1350	133.65
4.9	1	99	99	230	1310	129.69
4.10	1	99	99	220	1290	127.71
4.11	1	99	99	210	1270	125.73
						1641.42

Beton C30/37
Stal A-I (ST3S)
A-IIIN (RB 500W)

ROZMIAR ARKUSZA 297x510

PODPIS | PODPIS | PODPIS

PROJEKTOWAŁ: INŻ. AWANA BOROWICZ WKP/0042/PWOK/05
PROJEKTOWAŁ: MGR INŻ. DARIA LEWANDOWSKA
SPRAWDZIŁ:

INWESTOR: GMINA UNIEJÓW UL. BŁOGOSŁAWIONEGO BOGUMIŁA 13 99-210 UNIEJÓW
ADRES INWESTYCJI: BUDOWA TĘŻNI SOLANKOWEJ WRAZ Z PLJALNIĄ WODY NA DZIAŁCE 2146/41 W UNIEJOWIE

AWAKON
biuro: ul Nagietkowa 28 62-030 Luboń NIP: 7831211016 REGON: 630991359
AWAKON Awana Borowicz Ul. Pietrusińskiego 25 61-418 Poznań

STADIUM: P.T. | DATA: 2020

RYSUNEK: POZ (-1).3.B1 Belka B1

SKALA: 1:20 | BRANŻA: KONSTRUKCJA

K.2_24